slide box angolo - anta angolare sx/dx

corner shower enclosuer - side sliding door left/right
cabina en ángulo - puerta angular dcha/izda
Duschkabine Encke - Eck-Schiebetür rechts/links

scheda tecnica
technical datasheet
tarjeta técnica
technisches Datenblatt

P.AAA.___.___.1S/1D

dati tecnici:
- su misura al centimetro / max 120x110
- box in vetro temprato 8 mm / profili in alluminio lucido
- H. box 195 cm

technical specifications:
- custom-sized to the centimeter/ max. 120 x 110
- enclosure made of 8mm thick, tempered glass polished aluminium frames
- shower enclosure height 195cm

datos técnicos:
- a medida al centímetro / máx. 120x110
- cabina de ducha de cristal templado 8 mm perfiles de aluminio
- H. cabina de ducha 195 cm

Technische Daten:
- zentimetergenau maßangefertigt / max. 210x110
- Duschkabine aus Sicherheitsglas 8mm Profile Aluminium glänzend
- H Duschkabine 195cm

	da / from/ de / von		a / to/ a / bis
X	70	-	120
Y	70	-	120

X	Y	ingresso entry / entrada / Eingag E
070	070	41,0
080	070	45,0
090	070	48,5
100	070	52,5
110	070	57,0
120	070	61,5
070	080	44,5
080	080	48,0
090	080	52,0
100	080	55,5
110	080	60,0
120	080	64,5
070	090	49,0
080	090	52,0
090	090	55,5
100	090	59,0
110	090	63,0
120	090	67,5
070	100	53,0
080	100	56,0
090	100	59,0
100	100	62,5
110	100	66,5
120	100	71,0
070	110	57,0
080	110	60,0
090	110	63,0
100	110	66,5
110	110	70,0
120	110	75,0

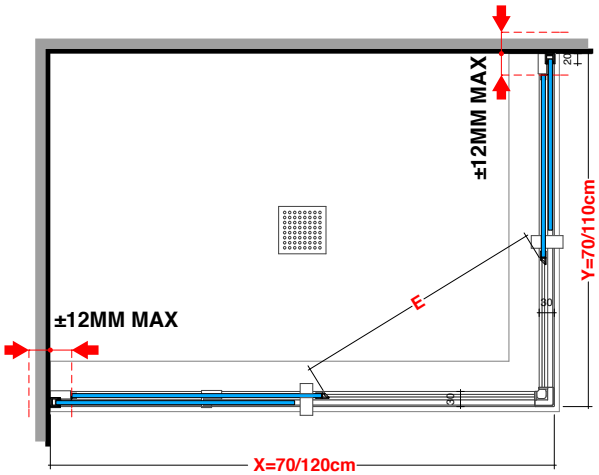

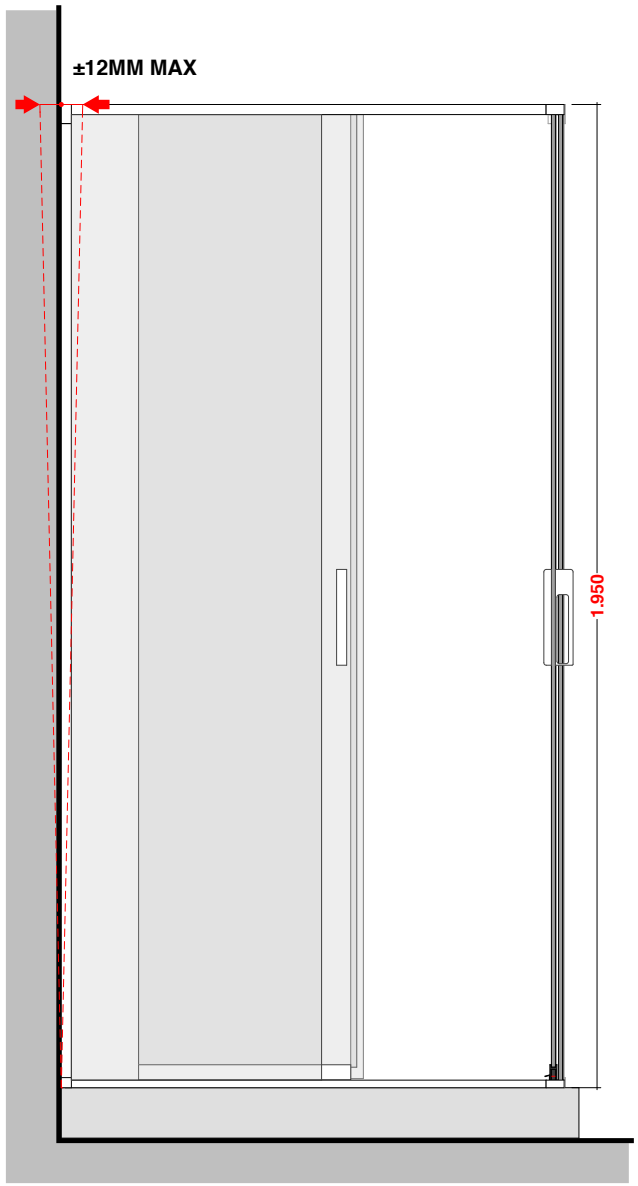

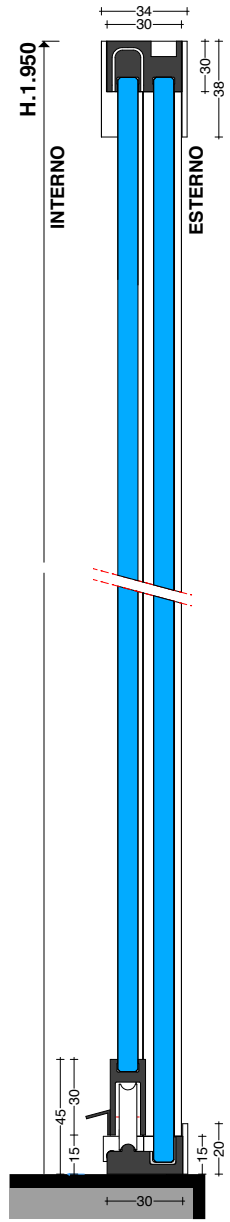

* compensazione a muro ±12 mm / *wall compensation ±12mm*
compensación pared ±12mm / Kompensation Wandungleichheiten ±12mm

MAKRO srl v.1° maggio, 15 - 35030 - bastia di rovolon pd - italia - www.makro.it / info@makro.it - t. +39 . 049 99 10 951 _ f. +39 . 049 99 10 976

slide box angolo - anta centrale
corner shower enclosuer - central door
cabina en ángulo - puerta central
Duschkabine Encke - mittige Schiebetür

scheda tecnica
technical datasheet
tarjeta técnica
technisches Datenblatt

P.PAC.___.___.10

dati tecnici:
- su misura al centimetro / max 210x110
- box in vetro temprato 8 mm / profili in alluminio lucido
- H. box 195 cm

technical specifications:
- custom-sized to the centimeter/ max. 180 x 110
- enclosure made of 8mm thick, tempered glass polished aluminium frames
- shower enclosure height 195cm

datos técnicos:
- a medida al centímetro / máx. 180x110
- cabina de ducha de cristal templado 8 mm perfiles de aluminio
- H. cabina de ducha 195 cm

Technische Daten:
- zentimetergenau maßangefertigt / max. 210x110
- Duschkabine aus Sicherheitsglas 8mm Profile Aluminium glänzend
- H Duschkabine 195cm

	da / from/ de / von		a / to/ a / bis
X	140	-	210
Y	070	-	110

X	ingresso entry / entrada / Eingag E
140	63,4
150	73,4
160	78,4
170	83,4
180	88,4
190	93,4
200	98,4
210	103,4

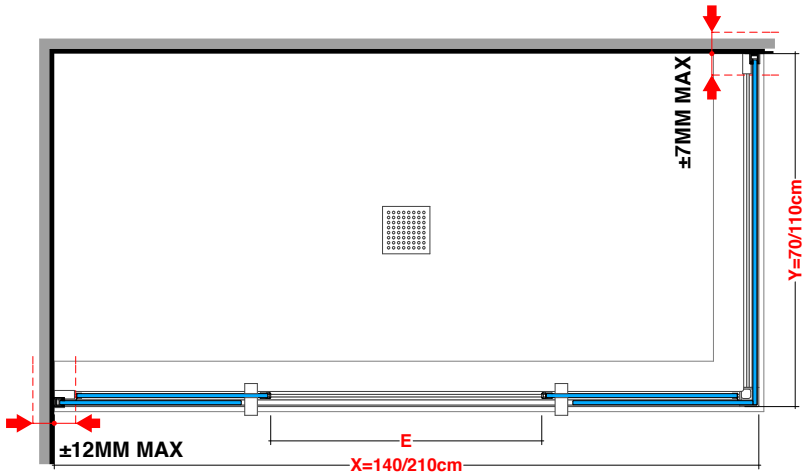

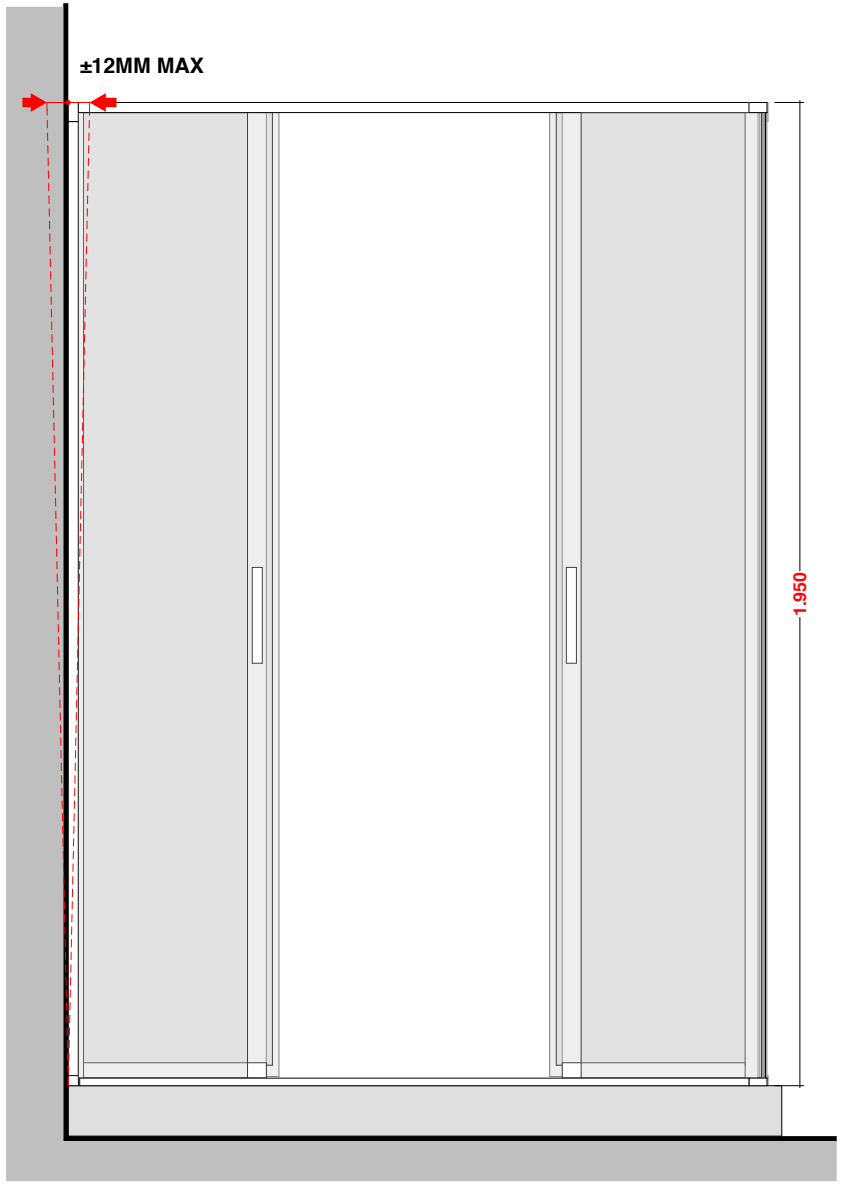

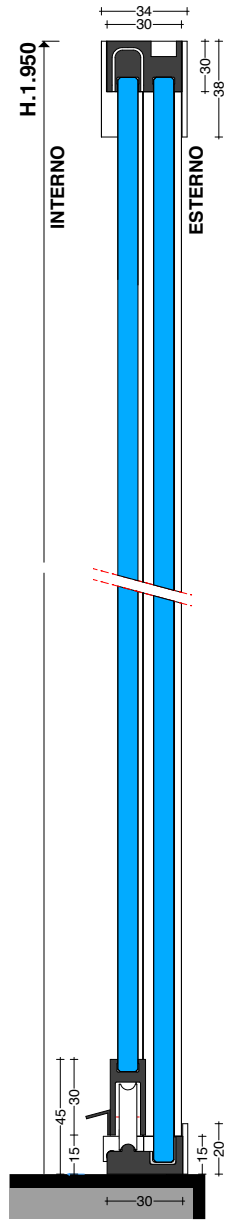

* compensazione a muro ±7 mm / ±12 mm / *wall compensation ±7mm / ±12mm*
compensación pared ±7mm / ±12mm / Kompensation Wandungleichheiten +-7mm/+-12mm

MAKRO srl v.1° maggio, 15 - 35030 - bastia di rovolon pd - italia - www.makro.it / info@makro.it - t. +39 . 049 99 10 951 _ f. +39 . 049 99 10 976

MAKRO srl v.1° maggio, 15 - 35030 - bastia di rovolon pd - italia - www.makro.it / info@makro.it - t. +39 . 049 99 10 951 _ f. +39 . 049 99 10 976

slide box angolo - **anta laterale** **sx/dx**
corner shower enclosuer - side sliding door left/right
cabina en ángulo - puerta lateral dcha/izda
Duschkabine Encke - seilliche Schiebet rechts/links

scheda tecnica
technical datasheet
tarjeta técnica
technisches Datenblatt

P.AAL.___.___.1S/1D

dati tecnici:
- su misura al centimetro / max 210x110
- box in vetro temprato 8 mm / profili in alluminio lucido
- H. box 195 cm

technical specifications:
- custom-sized to the centimeter/ max. 210x110
- enclosure made of 8mm thick, tempered glass polished aluminium frames
- shower enclosure height 195cm

datos técnicos:
- a medida al centímetro / máx. 210x110
- cabina de ducha de cristal templado 8 mm perfiles de aluminio
- H. cabina de ducha 195 cm

Technische Daten:
- zentimetergenau maßangefertigt / max. 210x110
- Duschkabine aus Sicherheitsglas 8mm Profile Aluminium glänzend
- H Duschkabine 195cm

	da / from/ de / von		a / to/ a / bis
X	100	-	210
Y	070	-	110

X	ingresso entry / entrada / Eingag E
100	43,4
110	48,4
120	53,4
130	58,4
140	63,4
150	73,4
160	78,4
170	83,4
180	88,4
190	93,4
200	98,4
210	103,4

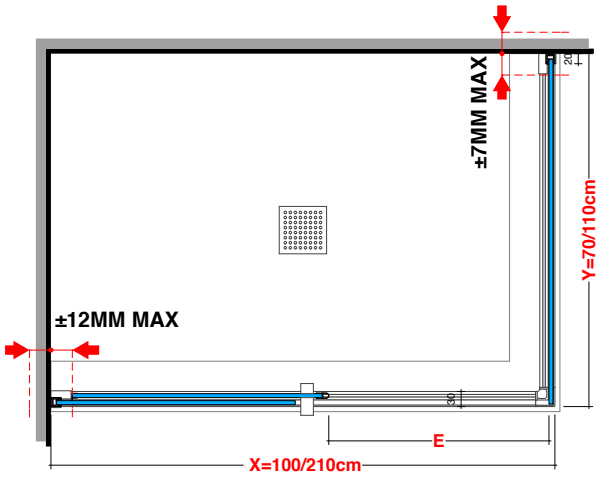

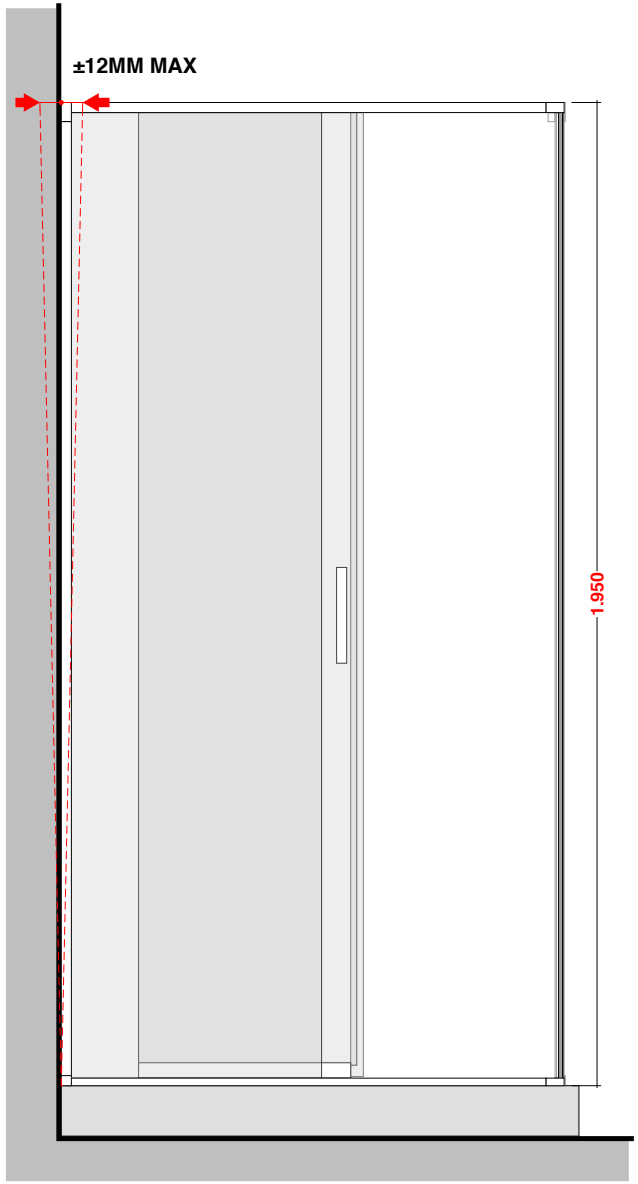

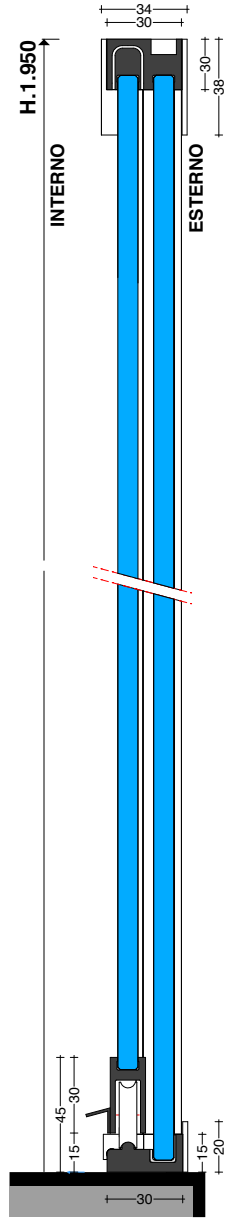

* compensazione a muro ±7 mm / ±12 mm / *wall compensation ±7mm / ±12mm*
compensación pared ±7mm / ±12mm / Kompensation Wandungleichheiten ±7mm/±12mm

100329 | SLIDE BOX ANGOLO - ANTA LATERALE

slide box nicchia - anta centrale
corner shower enclosuer - central door
cabina en ángulo - puerta central
Duschkabine Encke - mittige Schiebetür

scheda tecnica
technical datasheet
tarjeta técnica
technisches Datenblatt

P.NAC.___.___.10

dati tecnici:
- su misura al centimetro / max 210
- box in vetro temprato 8 mm / profili in alluminio lucido
- H. box 195 cm

technical specifications:
- custom-sized to the centimeter/ max. 210
- enclosure made of 8mm thick, tempered glass polished aluminium frames
- shower enclosure height 195cm

datos técnicos:
- a medida al centímetro / máx. 210
- cabina de ducha de cristal templado 8 mm perfiles de aluminio
- H. cabina de ducha 195 cm

Technische Daten:
- zentimetergenau maßangefertigt / max. 210
- Duschkabine aus Sicherheitsglas 8mm Profile Aluminium glänzend
- H Duschkabine 195cm

da / from/ de / von **a / to/ a / bis**

X **140 - 210**

X	ingresso entry / entrada / Eingag E
140	63,4
150	73,4
160	78,4
170	83,4
180	88,4
190	93,4
200	98,4
210	103,4

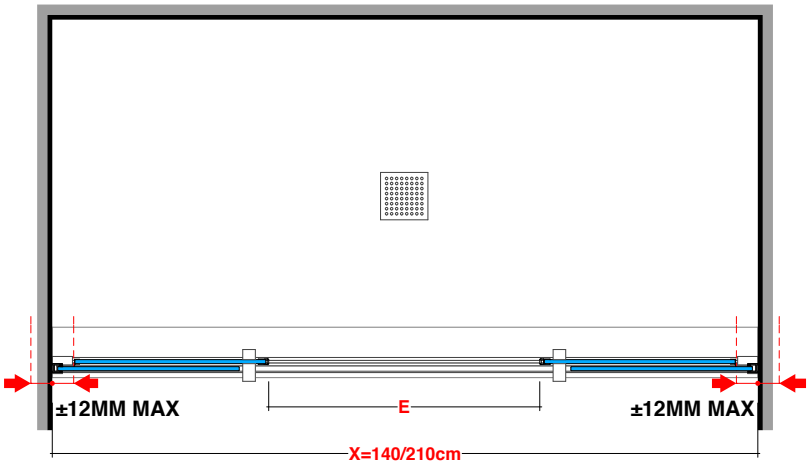

* compensazione a muro ±12 mm / *wall compensation ±12mm*
compensación pared ±12mm / Kompensation Wandungleichheiten ±12mm

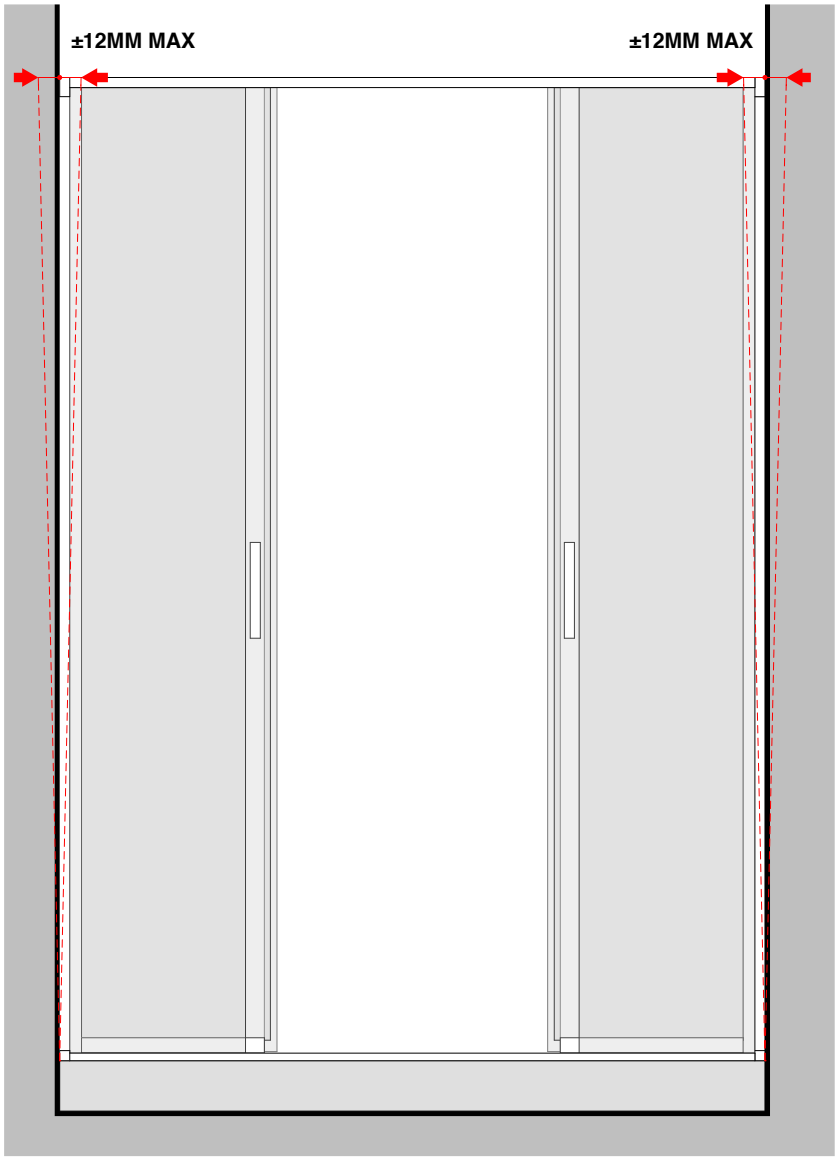

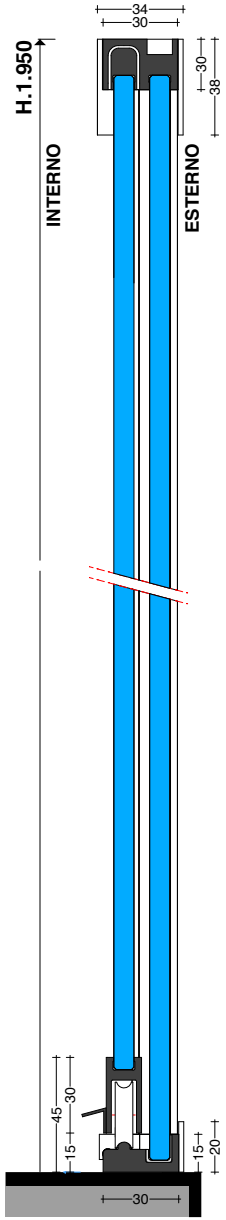

MAKRO srl v.1° maggio, 15 - 35030 - bastia di rovolon pd - italia - www.makro.it / info@makro.it - t. +39 . 049 99 10 951 _ f. +39 . 049 99 10 976

SLIDE BOX NICCHIA - ANTA CENTRALE

100330

MAKRO srl v.1° maggio, 15 - 35030 - bastia di rovolon pd - italia - www.makro.it / info@makro.it - t. +39 . 049 99 10 951 _ f. +39 . 049 99 10 976

slide box nicchia - **anta laterale** **sx/dx**
corner shower enclosuer - side sliding door left/right
cabina en ángulo - puerta lateral dcha/izda
Duschkabine Ecke - seilliche Schiebet rechts/links

scheda tecnica
technical datasheet
tarjeta técnica
technisches Datenblatt

P.NAL.___.___.1S/1D

dati tecnici:
- su misura al centimetro / max 210
- box in vetro temprato 8 mm / profili in alluminio lucido
- H. box 195 cm

technical specifications:
- custom-sized to the centimeter/ max. 210
- enclosure made of 8mm thick, tempered glass polished aluminium frames
- shower enclosure height 195cm

datos técnicos:
- a medida al centímetro / máx. 210
- cabina de ducha de cristal templado 8 mm perfiles de aluminio
- H. cabina de ducha 195 cm

Technische Daten:
- zentimetergenau maßangefertigt / max. 210
- Duschkabine aus Sicherheitsglas 8mm Profile Aluminium glänzend
- H Duschkabine 195cm

	da / from/ de / von		a / to/ a / bis
X	100	-	210
Y	070	-	110

X	ingresso entry / entrada / Eingag E
100	43,4
110	48,4
120	53,4
130	58,4
140	63,4
150	73,4
160	78,4
170	83,4
180	88,4
190	93,4
200	98,4
210	103,4

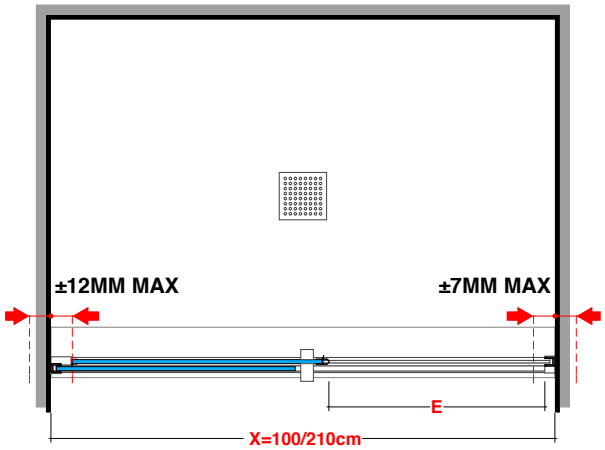

* compensazione a muro ±7 mm / ±12 mm / *wall compensation ±7mm / ±12mm*
compensación pared ±7mm / ±12mm / Kompensation Wandungleichheiten ±7mm/±12mm

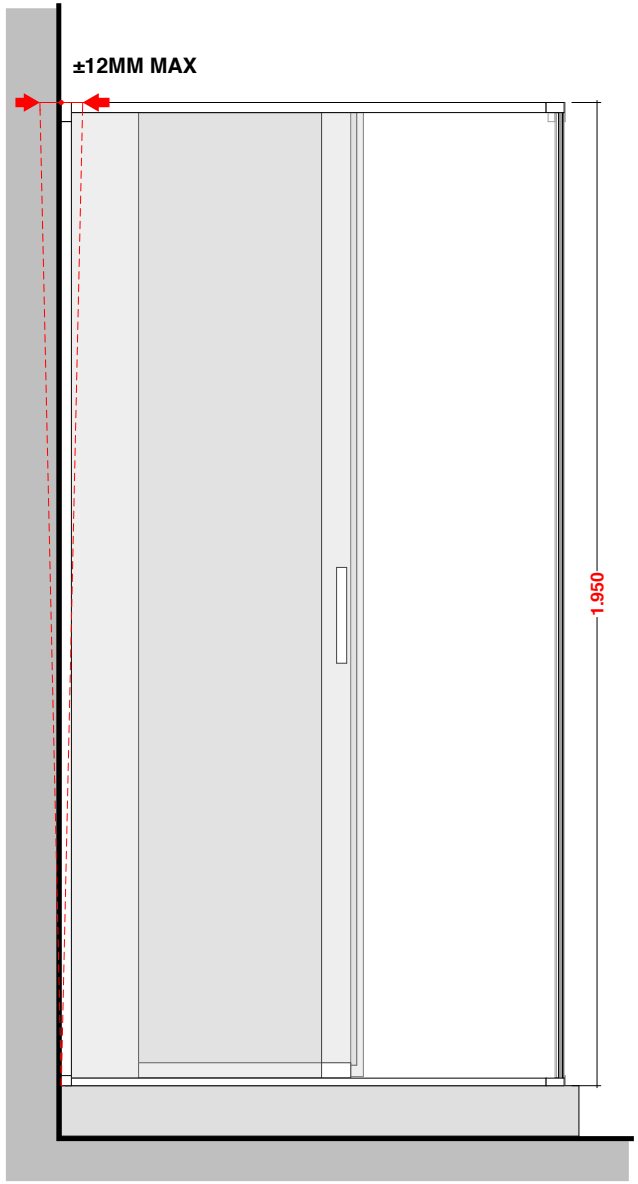

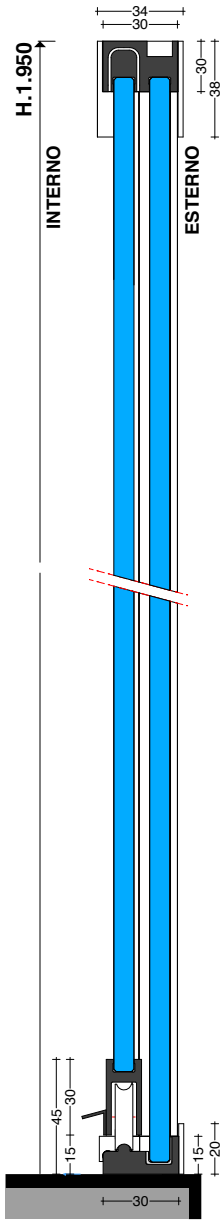

slide box parete - anta centrale
corner shower enclosuer - central door
cabina en pared - puerta central
Duschkabine Wand - mittige Schiebetür

scheda tecnica
technical datasheet
tarjeta técnica
technisches Datenblatt

P.PAC.___.___.10

	da / from/ de / von		a / to/ a / bis
X	140	-	180
Y	070	-	090

X	ingresso entry / entrada / Eingag E
140	63,4
150	73,4
160	78,4
170	83,4
180	88,4

dati tecnici:
- su misura al centimetro / max 180x110
- box in vetro temprato 8 mm / profili in alluminio lucido
- H. box 195 cm

technical specifications:
- custom-sized to the centimeter/ max. 180 x 110
- enclosure made of 8mm thick, tempered glass polished aluminium frames
- shower enclosure height 195cm

datos técnicos:
- a medida al centímetro / máx. 180x110
- cabina de ducha de cristal templado 8 mm perfiles de aluminio
- H. cabina de ducha 195 cm

Technische Daten:
- zentimetergenau maßangefertigt / max. 180x110
- Duschkabine aus Sicherheitsglas 8mm Profile Aluminium glänzend
- H Duschkabine 195cm

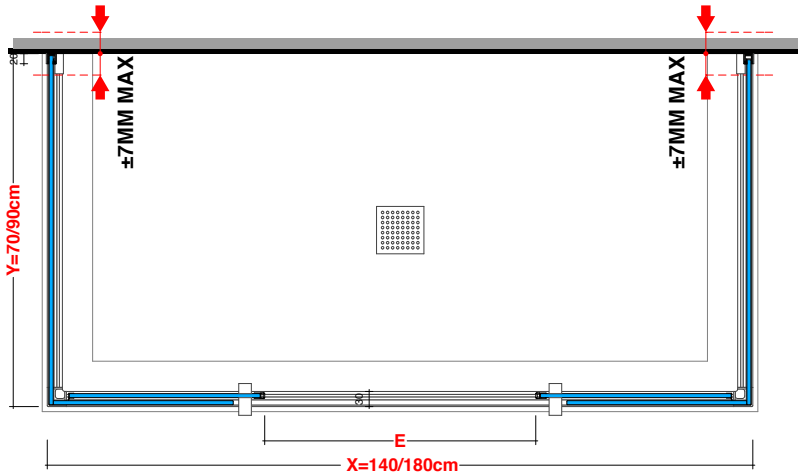

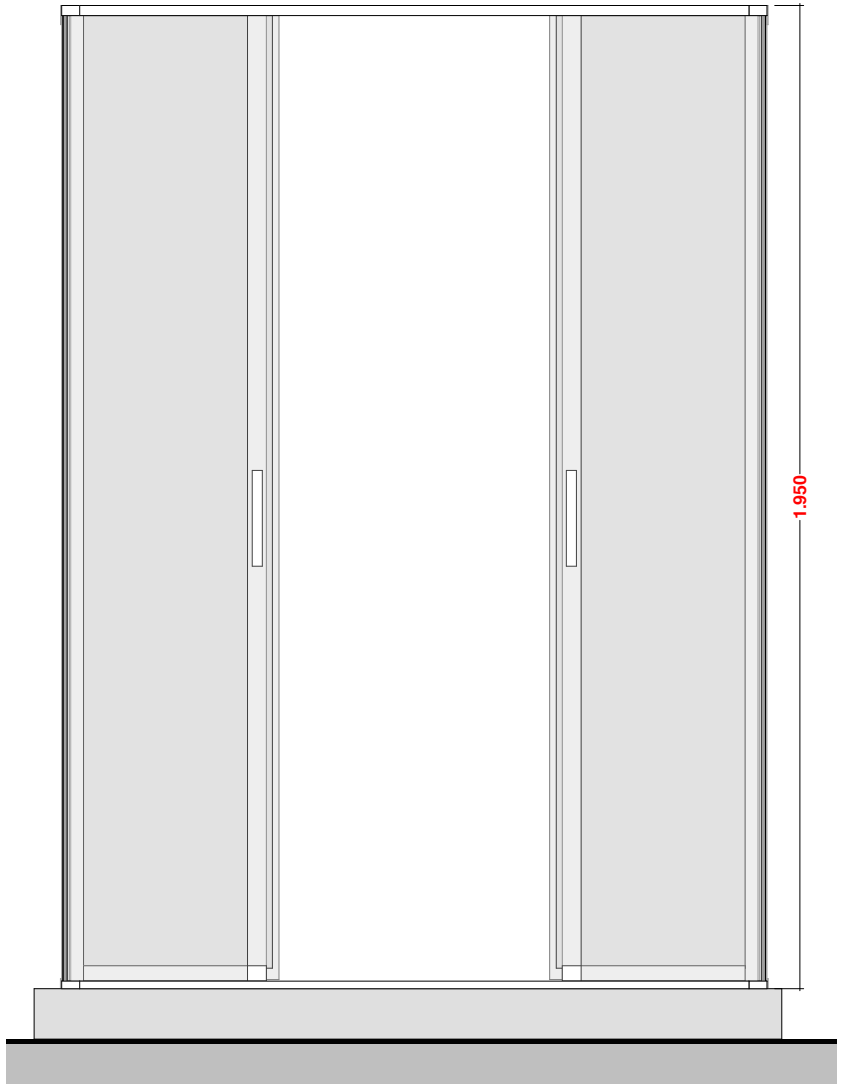

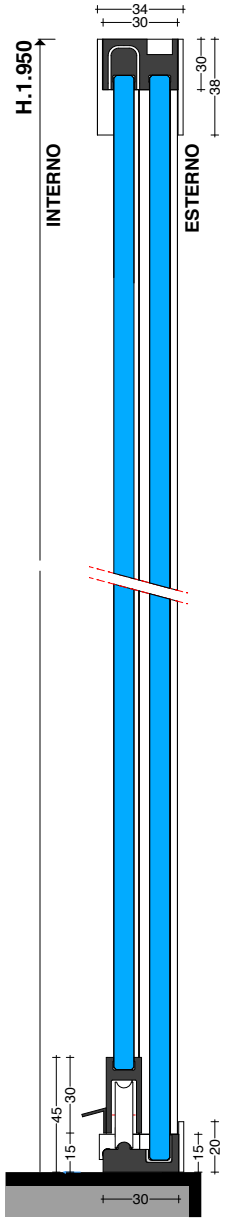

*compensazione a muro ±7 mm / *wall compensation ±7mm / compensación pared ±7mm*

MAKRO
MAKRO srl v.1° maggio, 15 - 35030 - bastia di rovolon pd - italia - www.makro.it / info@makro.it - t. +39 . 049 99 10 951 _ f. +39 . 049 99 10 976