cm

UNIQUE

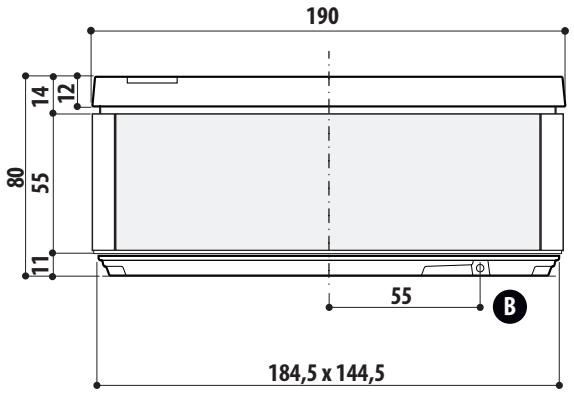

UNIQUE "built-in"

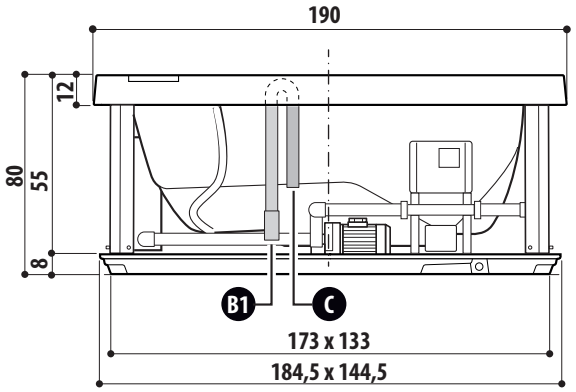

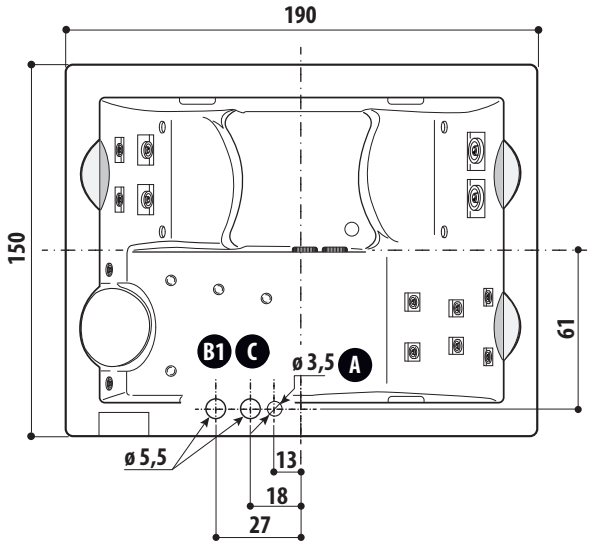

UNIQUE "synthetic wood"

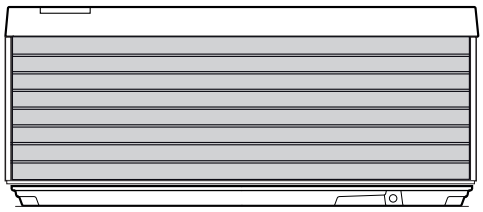

UNIQUE "custom panels"

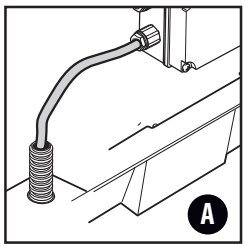

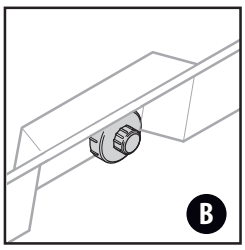

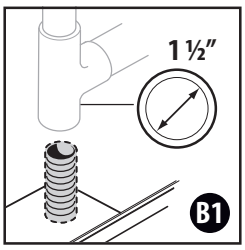

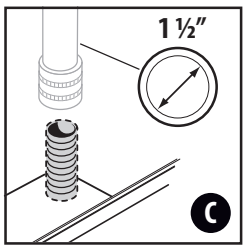

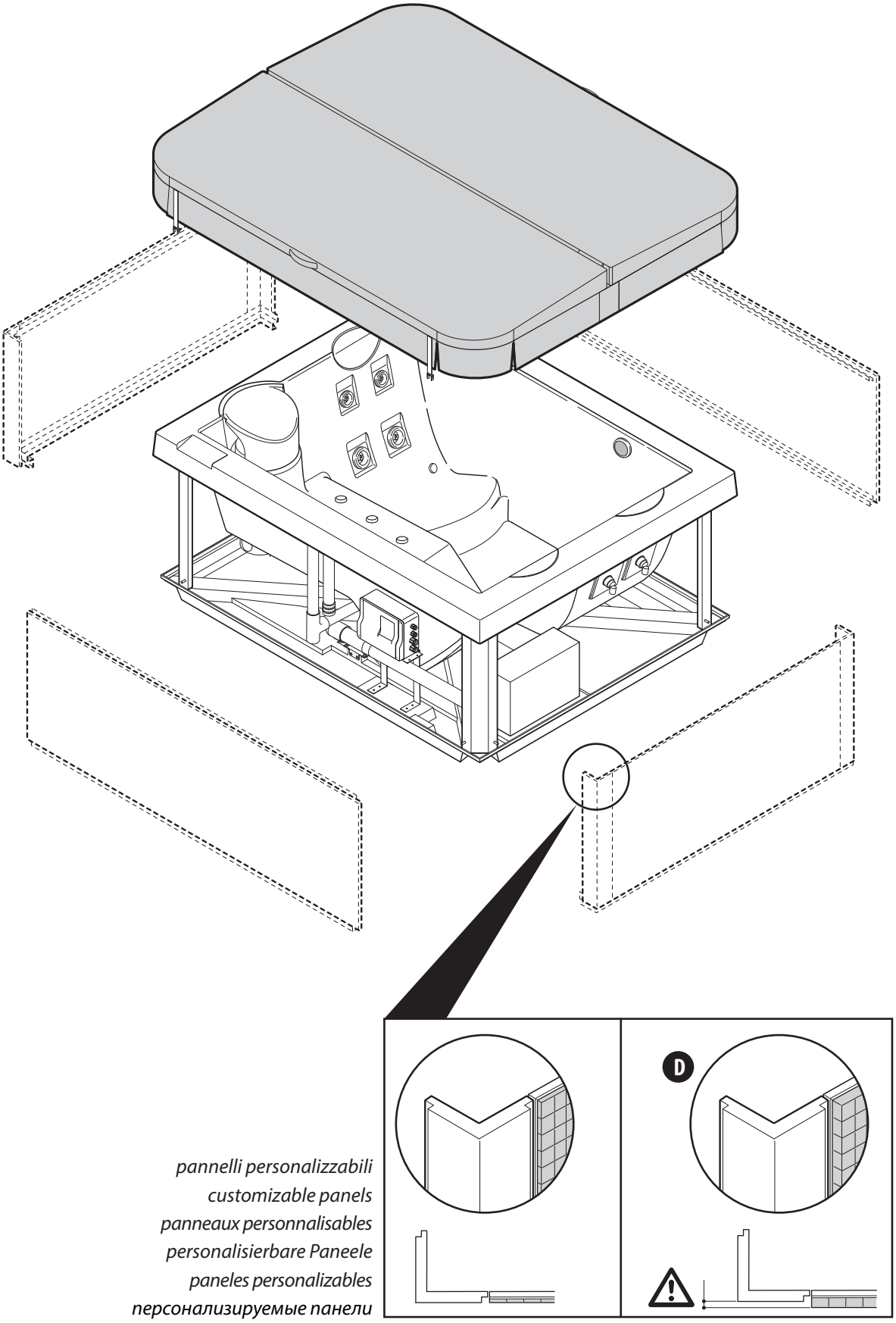

pannelli personalizzabili
customizable panels
panneaux personnalisables
personalisierbare Paneele
paneles personalizables
персонализируемые панели

3

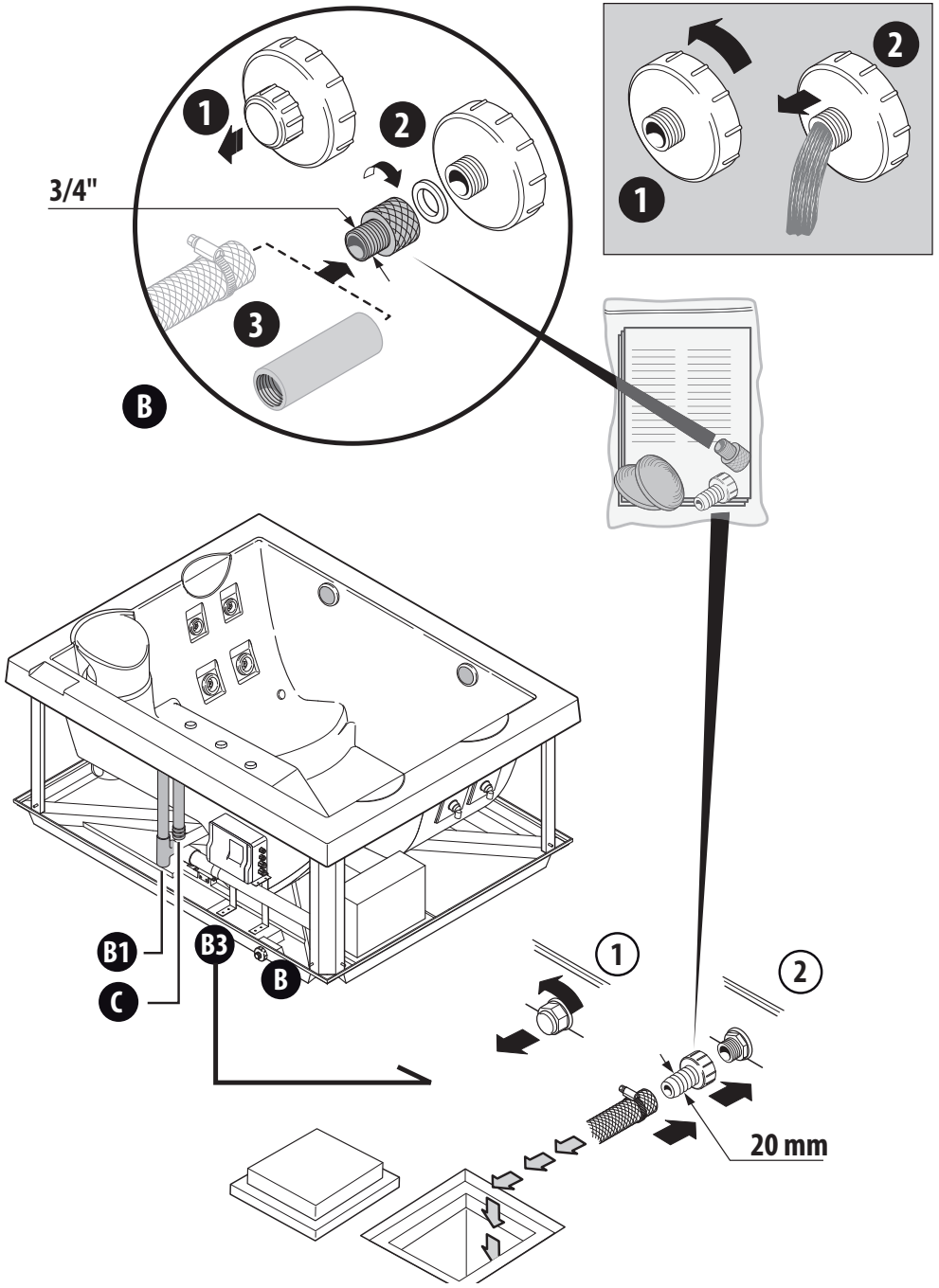
1
2
3/4"
3
B
B1
C
B3
B
1
2
20 mm

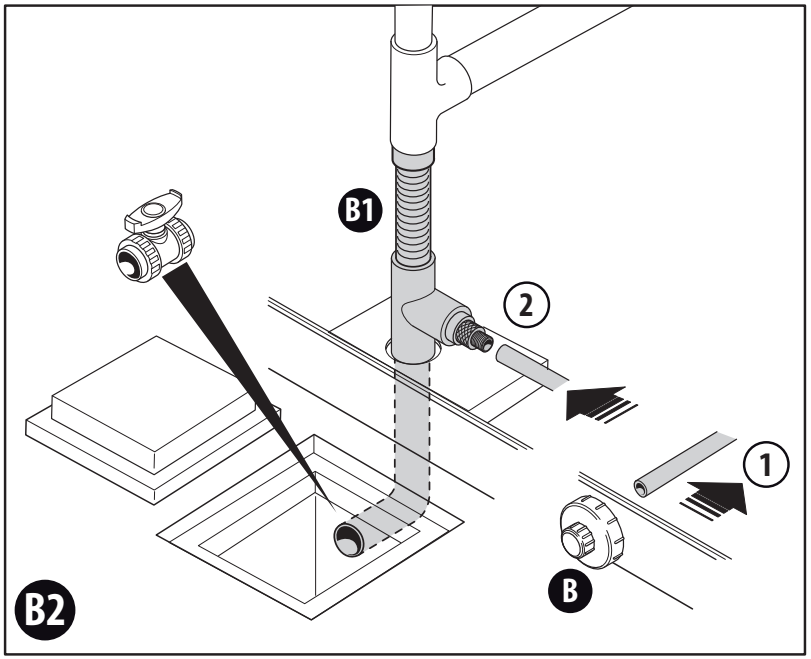
B1
2
1
B
B2

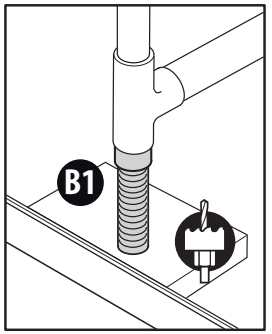
B1

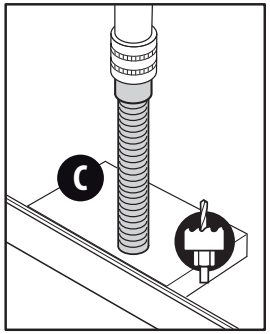
C

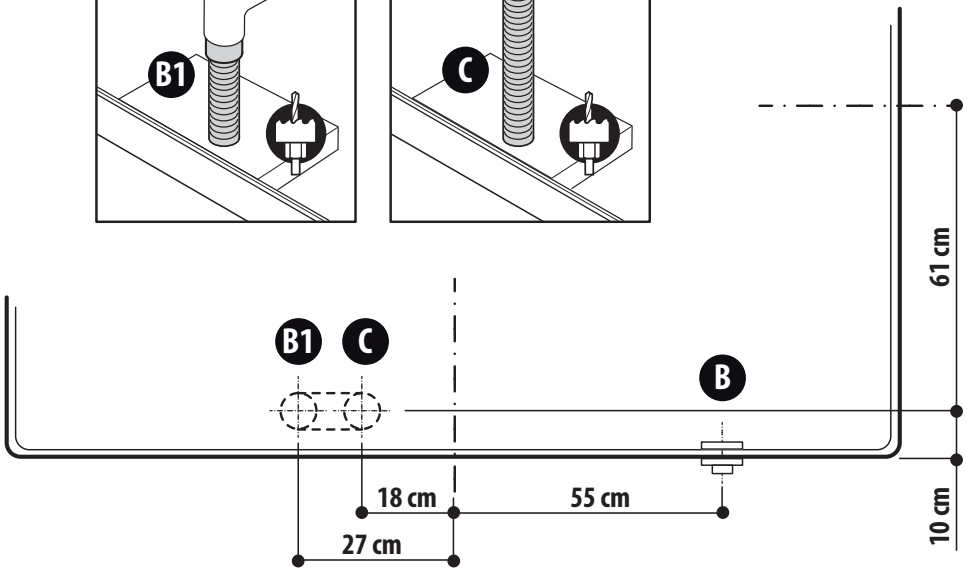
B1
C
B
61 cm
10 cm
18 cm
55 cm
27 cm

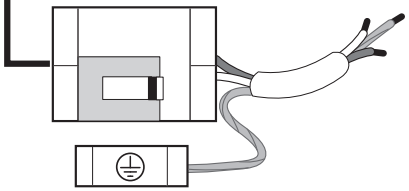

dimensionare in base alla tabella
“Assorbimento massimo dell’impianto”

size based on table
“Maximum absorption of the system”

dimensionner en se rapportant au tableau
“Absorption maximale de l’installation”

auf der Grundlage der Tabelle
“maximale Aufnahme der Anlage” bemessen

dimensionar según la tabla
“Consumo máximo de la instalación”

обеспечить соответсвие таблице
“Максимальная мощность системы”

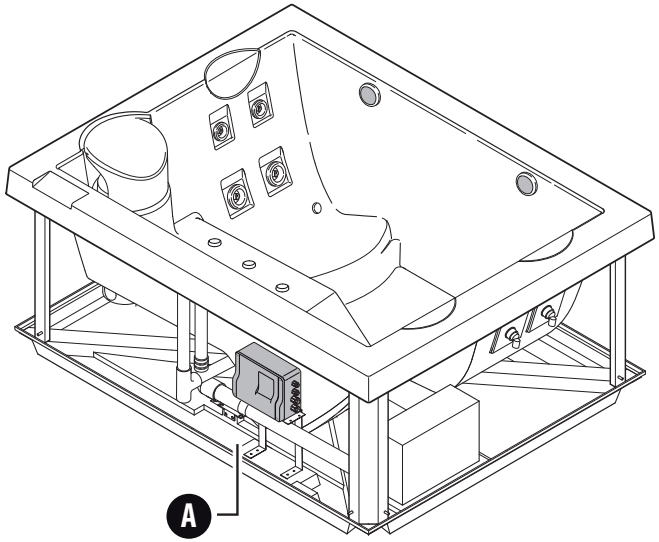

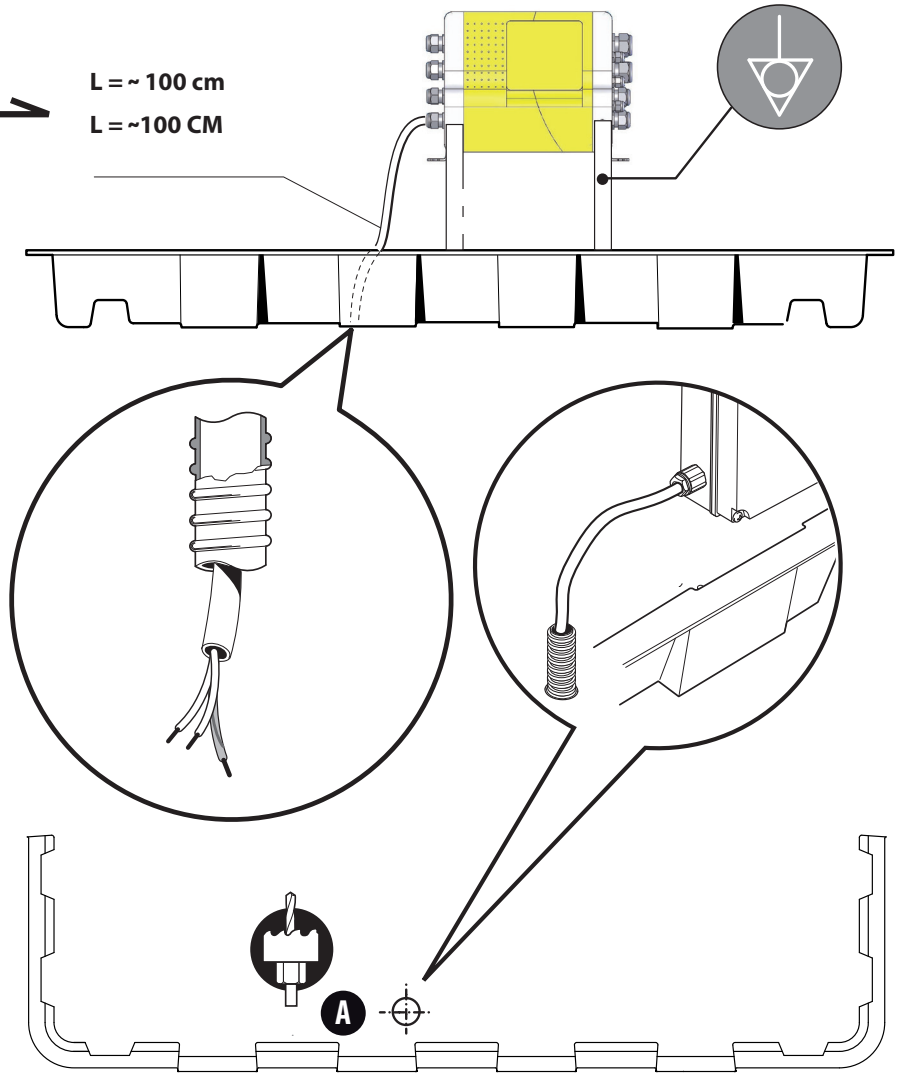

5

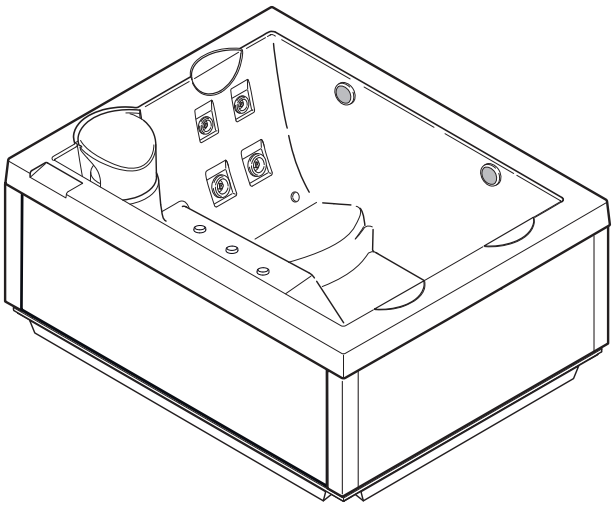

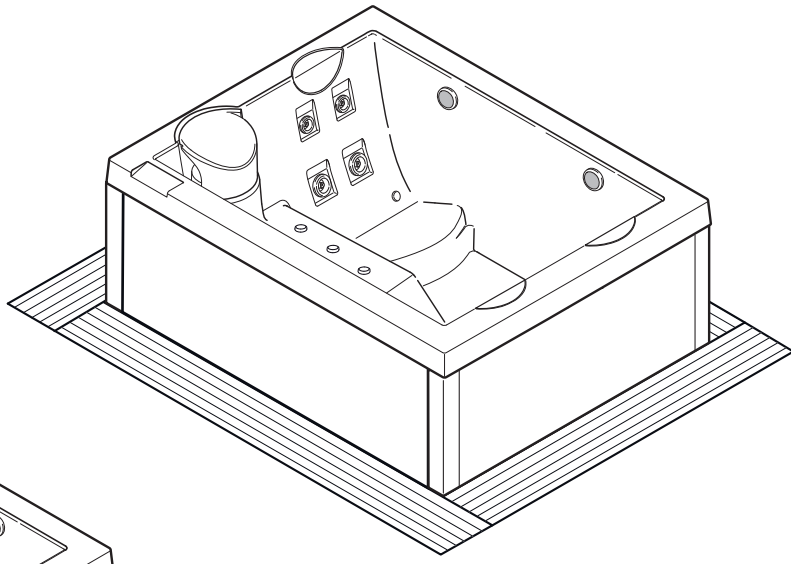

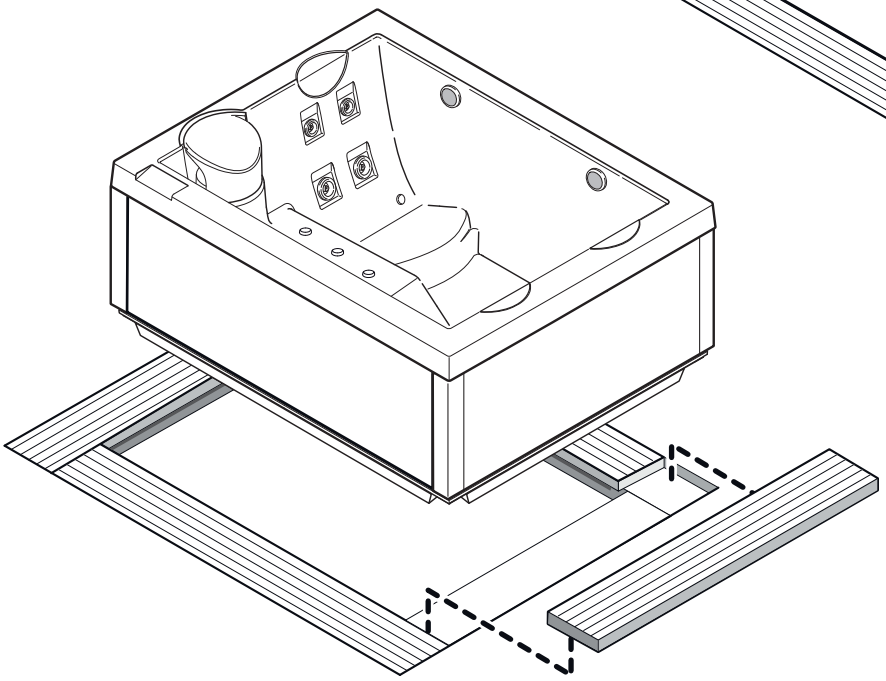

6

7

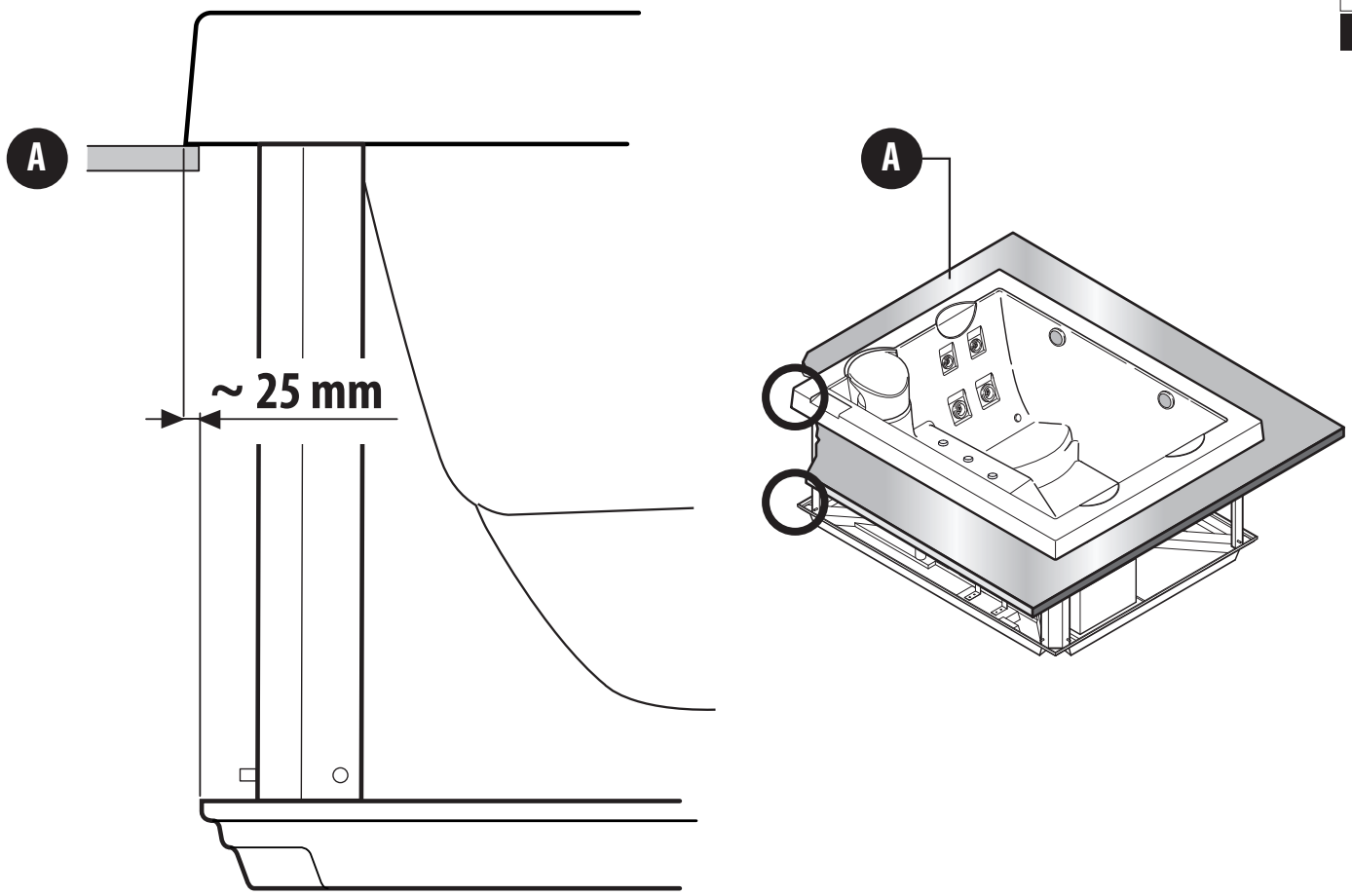

8

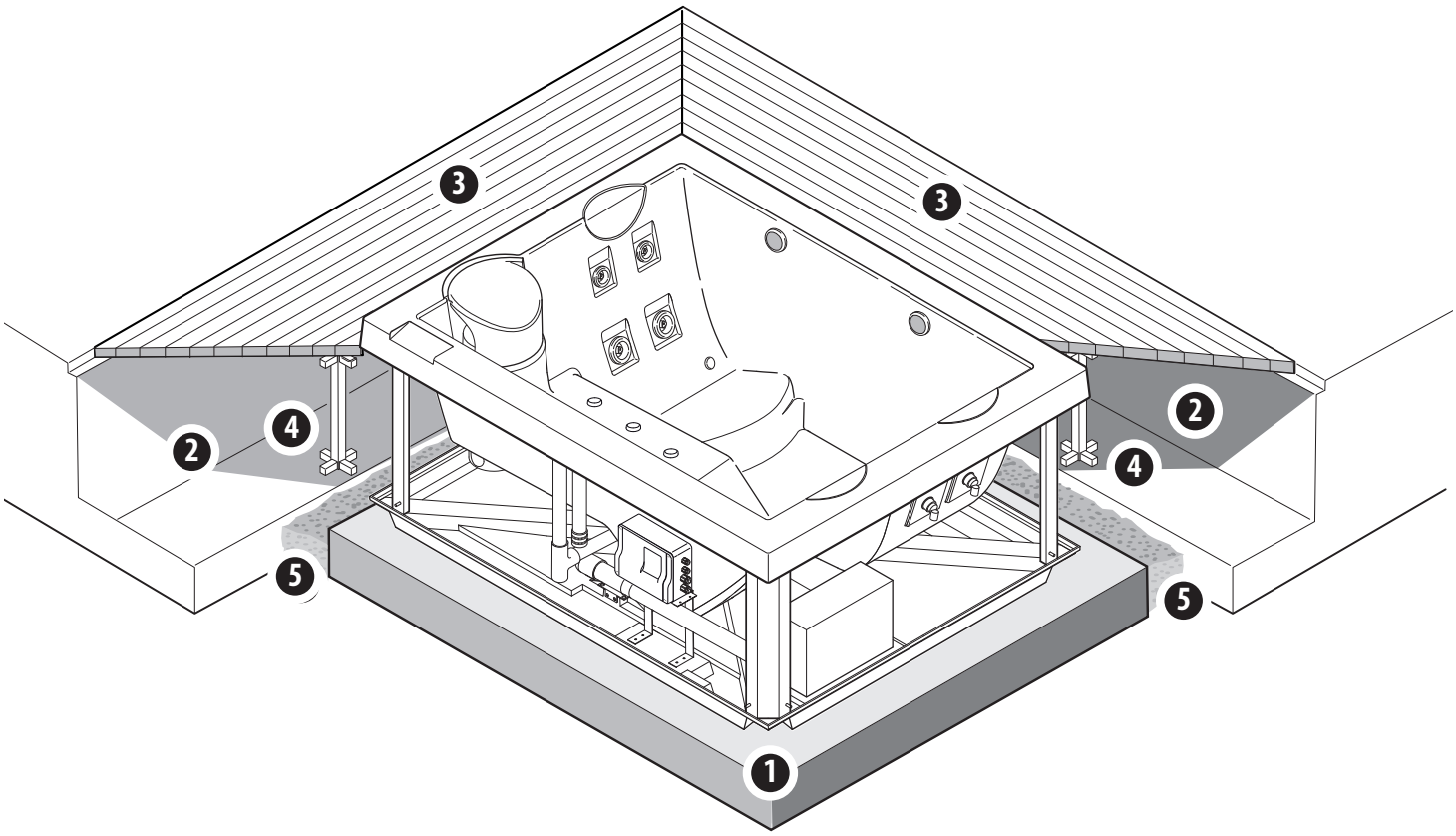

È responsabilità dell'installatore/proprietario verificare e attenersi a specifiche disposizioni locali prima dell'installazione. La Jacuzzi Europe S.p.A. non dà nessuna garanzia al riguardo e declina ogni responsabilità circa la conformità dell'installazione effettuata.

Caratteristiche tecniche

La spa Unique (✐ **1**; ✐ **2**) dispone di 1 pompa a due velocità da 2 Hp.
Unique è dotata di un filtro a cartuccia che garantisce un'ottima filtrazione dell'acqua (superficie filtrante: 9,3 m^2).

La spa Unique è inoltre disponibile con pannelli perimetrali, nelle seguenti tipologie:

- *pannelli con finitura wenge*
(**solo per installazioni all'interno**).

- *pannelli con finitura teak*
(sia per installazioni all'interno che all'esterno).

- *pannelli in legno sintetico*
(sia per installazioni all'interno che all'esterno).

- *pannelli personalizzabili*, sui quali possono essere applicati rivestimenti di qualche millimetro di spessore.
Nel caso si desiderasse applicare rivestimenti con spessore maggiore (mosaico, piastrelle, ecc.) è possibile fresare parzialmente il pannello grezzo in modo che il rivestimento risulti allineato con gli angolari (✐ **2, part. D**).

Assorbimento massimo dell'impianto

Alimentazione (x)		Consumo tot. riscaldatore elettrico + idromassaggio		Blower (optional)	Sistema audio (optional)
Volt	Hertz	Ampere	kW **(j)**	kW **(j)**	kW **(j)**
220-240 ~	**50/60**	**17 (k)**	**3,85**	**0,6**	**0,25**

(k): a 230 V *- (j): potenza assorbita*
(x): vedi cap. "predisposizioni elettriche"

L'impianto elettrico che alimenta la spa deve essere **tassativamente** dimensionato per il massimo consumo *(come indicato nella tabella)*.

Pesi

peso netto	volume medio d'utilizzo	volume d'acqua MAX	peso max totale
kg	litri	litri	kg
~ 240	**~ 630**	**~ 1030**	**~ 1270**

area d'appoggio	carico concentrato su area d'appoggio
m^2	kg/ m^2
~ 2,30	**~ 552**

Sicurezza d'uso

■ L'impianto, se installato da personale qualificato rispettando le disposizioni riportate nel manuale d'installazione allegato, non presenta rischi per l'utente. La sicurezza, però, è anche legata ad un uso adeguato, secondo quanto previsto nel rispettivo manuale, mentre l'utente deve demandare a personale qualificato le operazioni descritte nel manuale d'installazione.

■ È importante assicurarsi che il personale incaricato dell'installazione o della gestione dell'impianto sia qualificato in relazione alle disposizioni di legge in vigore nel Paese in cui viene effettuata l'installazione.

■ Questo apparecchio utilizza e genera onde radio: se non installato ed utilizzato come indicato, può causare interferenza durante la ricezione di programmi televisivi e radiofonici.
Tuttavia, è possibile, in casi particolari, che ciò si verifichi anche nel caso in cui vengano rispettate le indicazioni date.

Predisposizioni per l'installazione

⚠ **Il sito in cui verrà installata la spa va predisposto in modo da garantire, in caso di necessità, l'eventuale rimozione e ricollocazione della spa stessa.**

■ **Modelli con gruppo filtrante Performance**
Il gruppo filtrante (spa-pak) può essere collocato in qualsiasi posizione, ma la distanza massima dalla minipiscina non deve essere superiore ai 4 m. Se l'installazione viene fatta all'esterno (in zone molto fredde) si raccomanda di prevedere delle valvole che consentano di drenare totalmente le tubazioni che collegheranno la spa con lo spa-pak.
Qualora necessario, lo spa-pak può essere installato su un piano ribassato (rispetto alla spa) con un dislivello massimo di 1 m; dislivelli maggiori possono ridurre la portata della pompa di filtrazione.
Lo spa-pak deve essere installato in modo che non sia accessibile alle persone senza l'uso di chiavi, o utensili, e protetto dall'acqua e dalle intemperie (deve essere inoltre garantita un'adeguata areazione).

■ Unique richiede i seguenti collegamenti idraulici (predisposti come in ✐ **1 e 3**):

- **B** ed eventuale **B1**: scarico spa.
NOTA: *il collegamento "B1" consente di ridurre il tempo di svuotamento della vasca.*

- **C**: collegamento del troppo-pieno; va effettuato in utenza, previa foratura del fondo della base di supporto, in funzione della tipologia d'installazione.

A cura del Cliente deve essere predisposto un pozzetto di scarico, di adeguate dimensioni ed ispezionabile per l'eventuale pulizia.
■ **Modelli con gruppo filtrante Performance:** si deve prevedere il collegamento allo scarico per i periodici controlavaggi e l'eventuale svuotamento del filtro a sabbia, nonchè il collegamneto idraulico ed elettrico tra lo spa-pak e la spa (vedi il rispettivo manuale d'installazione).

⚠ **ATTENZIONE: Prima di predisporre il sistema di scarico a cui collegare la spa consultare le autorità locali per le norme che regolano lo smaltimento di acqua trattata chimicamente.**

⚠ *Qualora* **l'installazione venga fatta all'interno***, si consiglia di predisporre sotto la zona d'appoggio della spa un sistema di drenaggio collegato allo scarico generale, collegando a quest'ultimo anche il raccordo presente sulla base (✐* **3, part.B3**). *Dato il rilevante contenuto d'acqua della spa, questa è un'utile precauzione nel caso di fuoriuscite d'acqua accidentali (vedere anche ✐* **8, part.5**).

⚠ *Qualora* **l'installazione venga fatta all'esterno***, è possibile praticare sulla base, mediante un trapano, qualche foro di drenaggio, per scaricare eventuali ristagni d'acqua dovuti a condensa.*

⚠ **Posizionare la spa lontana da superfici vetrate e/o riflettenti, in modo da evitare possibili danni alle pannellature della spa.**

■ Per gli svuotamenti periodici della spa si può:

- collegare un tubo alla valvola di scarico, togliendo prima il tappo di chiusura e avvitando il raccordo con guarnizione (forniti, ✐ **3, part. B**).
NOTA: *Per aprire la valvola si deve ruotare la ghiera in senso antiorario e tirarla; nel caso si decida di collegare in modo fisso la spa al pozzetto di scarico, è consigliabile installare una valvola a valle, by-passando la valvola montata in fabbrica.*
- collegare un tubo al raccordo a "T", togliendo prima il tappo di chiusura (✐ **3, part. B1**). In questo caso, è tassativo installare a valle una valvola a saracinesca; questo collegamento è utile per ridurre i tempi di svuotamento.

- in alternativa, by-passare la valvola **B** montata in fabbrica e collegare il relativo tubo allo scarico **B1** (✐ **3, part. B2**).

NOTA: *lo scarico B1 consente di svuotare parzialmente la vasca; lo svuotamento della zona più bassa viene fatto tramite il tubo collegato alla valvola B.*

■ È possibile collegare assieme lo scarico ed il troppo-pieno, **ma dopo la valvola a saracinesca** (montata sul tubo di scarico), dato che il troppo-pieno deve essere sempre aperto.

■ Per il riempimento della spa ci si può servire del tubo usato per innaffiare il giardino.

⚠ **Qualora si decida, per i riempimenti periodici, di collegarsi alla rete idrica cittadina che fornisce acqua potabile, detto collegamento deve essere effettuato nel rispetto della norma EN1717, adottando le modalità di protezione anti-inquinamento "AA", "AB" o "AD". Per eventuali chiarimenti, si consiglia di rivolgersi alla propria Azienda di fornitura idrica e/o al proprio idraulico.**

⚠ **ATTENZIONE: (IEC 60335-1) La pressione dell'impianto idraulico che alimenta l'apparecchiatura non deve superare i 600 kPa (6 bar) e, nel caso di adduzione dell'acqua tramite elettrovalvola/e (es. vasca di compenso)deve avere un valore minimo pari a 35 kPa (0,35 bar).**

La spa Unique può essere installata in diversi modi:

- **appoggiata** sul pavimento o su una base predisposta specificatamente (✐ **5**).

- **a semi-incasso**, in modo che solo la base della spa risulti incassata e restino quindi liberi i pannelli di copertura laterali (✐ **6**). In questo caso, è opportuno predisporre delle pedane rimuovibili (in compensato marino, ecc.) che, oltre a completare esteticamente l'installazione, permettono di rimuovere i pannelli in modo più agevole. Le misure dell'incasso a pavimento si ricavano da quelle della base della spa (✐ **1**).

- **ad incasso**, con il bordo vasca (✐ **7 part.A**) a filo pavimento.

(✐ **8**) Si dovrà realizzare una base di supporto sotto il fondo della vasca (in calcestruzzo, putrelle d'acciaio, (part.1).

Deve essere assicurata l'accessibilità alle tubazioni e a tutti gli organi elettromeccanici presenti sotto la vasca, per esempio ricavando un corridoio attorno al perimetro esterno, sufficientemente ampio (circa 80 cm) per effettuare tutti i collegamenti elettrici ed idraulici e per eventuali interventi di manutenzione (part.2).

Detto corridoio potrà essere chiuso con delle pedane rimuovibili (part.3), sorret te da opportuni sostegni (part.4).

Deve essere inoltre previsto il drenaggio di eventuali ristagni d'acqua (part.5) ed assicurata un'adeguata ventilazione.

⚠ **Un'esposizione prolungata al sole potrebbe danneggiare il materiale di cui è costituito il guscio della spa, data la sua capacità di assorbire il calore (i colori scuri in particolare). Quando non è in uso, non lasciare la spa esposta al sole senza un'adeguata protezione (copertura termica, gazebo, ecc.). Gli eventuali danni derivanti dalla non osservanza delle presenti avvertenze non sono coperti dalla garanzia.**

■ In ogni caso si dovrà realizzare una base di supporto adeguata al carico della spa, tenendo conto della tabella "Pesi" su riportata.

⚠ **In caso d'installazioni su soppalchi, terrazze, tetti o altre strutture simili consultare un ingegnere edile.**

⚠ **La base della spa deve essere piana e a bolla, in modo da sostenere uniformemente il peso della spa stessa; inoltre, la base della spa deve appoggiare completamente sul pavimento.**
in caso contrario si possono verificare danni ai pannelli frontali e/o al guscio in metacrilato: questi danni non sono coperti da garanzia.
La realizzazione della base di supporto dovrà tener del carico della spa, tenendo conto della tabella "Pesi" su riportata.

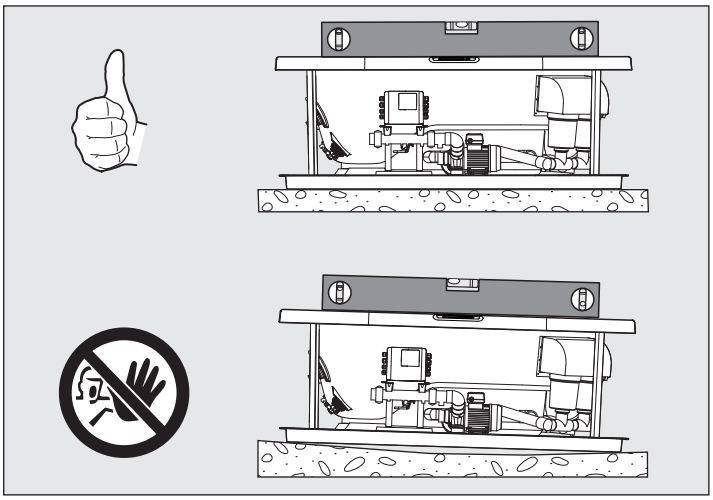

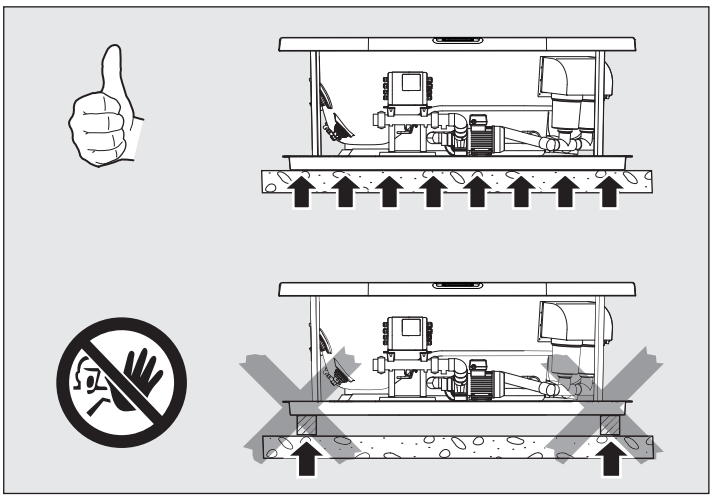

⚠ **L'evaporazione dell'acqua della spa (soprattutto con temperature elevate) può generare livelli di umidità molto alti: la ventilazione naturale o forzata contribuisce a mantenere il comfort personale e a ridurre i danni all'immobile causati dall'umidità.**

⚠ **Assicurarsi che eventuali pavimentazioni, arredi, pareti, ecc. presenti nelle zone adiacenti la spa risultino idonei all'impiego suddetto.**

La Jacuzzi Europe declina ogni responsabilità per eventuali danni derivanti dall'eccessiva umidità o dalle tracimazioni d'acqua. Consultare uno specialista per l'installazione all'interno.

■ Per quanto concerne l'adeguatezza dell'impianto elettrico e dei collegamenti, bisogna riferirsi al manuale d'installazione (vedi capitolo "Sicurezza Elettrica").

Predisposizioni elettriche

■ L'allacciamento elettrico può essere effettuato nei seguenti modi:

- linea monofase (220-240V 1~)
- linea trifase composta da due conduttori di fase + conduttore di neutro (380-415V 2N~)

■ **La tensione nominale di alimentazione dell'apparecchiatura è sempre, in ogni caso, di 220-240V.**

■ **L'apparecchiatura può essere installata anche nei Paesi in cui il valore di tensione 220-240V viene fornito da un sistema bifase; per l'allacciamento, fare riferimento al manuale d'installazione.**

■ In ogni caso, l'installatore dovrà utilizzare dei cavi di sezione adeguata ***(220-240 V ~: min. 4 mm² ; 380/415 V ~: min. 2,5 mm²)*** protetti opportunamente, aventi caratteristiche non inferiori al tipo H 05 VV-F.

Nota: Le sezioni dei conduttori dovranno comunque tener conto non solo dell'assorbimento dell'impianto, ma anche del percorso dei cavi e delle distanze, dei sistemi di protezione scelti e delle norme specifiche per gli impianti elettrici a posa fissa vigenti nel Paese in viene installata la spa.
La morsettiera della cassetta di derivazione è predisposta per accettare cavi con sezioni fino a 6 mm².

■ Per garantire il grado di protezione contro i getti d'acqua previsto dalle norme e per facilitare il collegamento con la rete elettrica, sulla cassetta elettronica è stato montato un pressacavo M25 x1,5 mm.
NOTA: *nei modelli dotati di impianto audio, il collegamento del cavo di alimentazione proveniente dall'immobile viene effettuato sulla cassetta di derivazione.*

■ L'installatore dovrà rispettare le suddette prescrizioni, **nonché utilizzare raccordi stagni nei punti di giunzione e dovrà garantire il rispetto delle norme specifiche per l'impiantistica vigenti nel Paese in cui viene installata la spa.**
È obbligatorio il rispetto di questa prescrizione: qualsiasi altra procedura è vietata.

Sicurezza elettrica

Le spa Jacuzzi® sono apparecchi sicuri, costruiti nel rispetto del-

le norme **EN 60335-2-60, EN 61000-3-2, EN 61000-3-3, EN 55014-1, EN 55014-2** e collaudati durante la produzione, per garantire la sicurezza dell'utente.

■ L'installazione deve essere eseguita da personale qualificato, che deve garantire il rispetto delle disposizioni nazionali vigenti, nonché essere abilitato ad effettuare l'installazione.

⚠ **È responsabilità dell'installatore la scelta dei materiali in relazione all'uso, l'esecuzione corretta dei lavori, la verifica dello stato dell'impianto a cui si allaccia l'apparecchio e l'idoneità dello stesso a garantire la sicurezza d'uso, relativa agli interventi di manutenzione ed ispezionabilità dell'impianto.**

■ Le spa Jacuzzi® sono apparecchi di classe "**1**" e pertanto devono essere collegate in modo permanente, **senza giunzioni intermedie**, alla rete elettrica ed all'impianto di protezione (impianto di terra).

⚠ **L'impianto elettrico dell'immobile deve essere provvisto di interruttore differenziale da 0,03 A e di un circuito di protezione (terra) efficiente.**
Verificare il buon funzionamento dell'interruttore differenziale premendo il pulsante di prova (TEST), che deve scattare.

⚠ **Le parti contenenti dei componenti elettrici, ad eccezione dei dispositivi di comando remoto, devono essere posizionati o fissati in modo che non possano cadere dentro la vasca.**
Componenti e apparecchiature sotto tensione non devono essere accessibili a chi è immerso nella minipscina.

■ Per l'allacciamento alla rete elettrica s'impone l'installazione di un interruttorie onnipolare di sezionamento (✐ 4), da collocare in una zona che rispetti le prescrizioni di sicurezza e comunque non raggiungibile dagli utenti che stanno usando la spa.
È obbligatorio il rispetto di questa prescrizione: qualsiasi altra procedura è vietata.

⚠ **Nel caso l'impianto elettrico dell'immobile non sia in grado di assicurare un'alimentazione costante, si consiglia d'installare uno stabilizzatore di tensione prima dell'apparecchiatura, opportunamente dimensionato per la potenza della stessa.**

■ Per l'allacciamento alla rete, si impone l'installazione di un interruttore di sezionamento omnipolare, che assicuri la completa disconnessione nelle condizioni della categoria di sovratensione III, da collocare in una zona che rispetti le prescrizioni di sicurezza e comunque non raggiungibile dagli utenti che stanno usando la minipiscina. È obbligatorio il rispetto di questa prescrizione: qualsiasi altra procedura è vietata.

■ L'installazione di dispositivi elettrici ed apparecchi (prese, interruttori, ecc.) nelle vicinanze della spa deve essere conforme alle disposizioni di legge e norme del Paese in cui viene installata la spa.

■ Ai fini del collegamento equipotenziale previsto dalle specifiche norme nazionali, l'installatore dovrà usare il morsetto predisposto (norme **EN 60335.2.60**) sotto la cassetta elettronica (✐**4**), e contraddistinto dal simbolo ⏚. In particolare, dovrà essere realizzata l'equipotenzialità di tutte le masse metalliche circostanti la minipiscina, ad esempio tubazioni idriche, del gas, eventuali pedane metalliche perimetrali, ecc.

■ L'apparecchiatura è provvista di sistema d'illuminazione a led conforme alle norme **EN 62471:2009**.

⚠ **ATTENZIONE! Scollegare l'apparecchiatura dalla linea di alimentazione elettrica prima di effettuare qualsiasi intervento di manutenzione.**

It is the responsibility of the installer/owner to ascertain compliance with specific local regulations prior to installation. Jacuzzi Europe S.p.A. gives no guarantee in this respect and declines all responsibility regarding the compliance of the installation performed.

Technical Features

The Unique (✐ **1**; ✐ **2**) has a two-speed, 2 HP pump.
Unique is equipped with a cartridge filter that ensures excellent water filtering (filtering surface: 9.3 m²).

The Unique hot tub is also available with perimeter panels of the following types:

- *panels with wenge finish*
(**only for indoor installation**).

- *panels with teak finish*
(for both indoor and outdoor installation).

- *panels in synthetic wood*
(for indoor or outdoor installation).

- *customizable panels*, upon which coverings with a thickness of a few millimetres can be applied.
If you want to apply thicker coverings, you can partially mill the unfinished panel so that the covering is aligned with the corners (✐ **2, det. D**).

Maximum absorption of the system

Power supply (x)		Total consumption electric heater + hydromassage		Blower (optional)	Audio System (optional)
Voltage	Hertz	Ampere	kW **(j)**	kW **(j)**	kW **(j)**
220-240 ~	**50/60**	**17 (k)**	**3,85**	**0,6**	**0,25**

(k): at 230 V *- (j): absorbed power*
(x): see "Electrical preparations"

The electrical system that powers the hot tub must **absolutely** be sized for maximum consumption *(as shown in the table)*.

Weights

Net weight	average fill	water volume MAX	Total max. weight
kg	litres	litres	kg
~ 240	**~ 630**	**~ 1030**	**~ 1270**

support area	concentrated load on support area
m²	kg/m²
~ 2.30	**~ 552**

User safety

■ If installed by qualified personnel in compliance with the instructions in the enclosed installation manual, the system does not present any risks for the user. However, safety is also contingent upon appropriate use, according to the provisions in the respective manual, while the user must delegate the operations described in the installation manual to qualified personnel.

■ It is important to make sure that personnel tasked to install or manage the system are qualified as per legal requirements in effect in the country where installation is carried out.

■ This appliance uses and generates radio waves: if it is not installed and used as directed, it may cause interference with the reception of radio and television programmes.
However, in special cases this may happen even if the instructions provided are followed.

Arrangement for installation

⚠ **The site where the hot tub will be installed must be designed to ensure the possible removal and relocation of the hot tub itself, if necessary.**

■ **Models with th Performance filtering unit**
The filtering unit (spa-pak) can be placed in any position, but the maximum distance from the hot tub must not exceed 4 m. If the installation is made outdoors (in very cold areas) it is recommended to use valves that make it possible to fully drain the pipes that connect the hot tub with the spa-pak.
If necessary, the spa-pak can be installed on a lower level (with respect to the hot tub) with a maximum difference in level of 1 m. Greater differences in level can reduce the flow rate of the filtration pump.
The spa-pak must be installed so it cannot be accessed by people without the use of keys, or tools, and be protected from water and bad weather (suitable ventilation must also be guaranteed).

■ Unique requires the following plumbing connections (arranged as in ✐ **1 and 3**):

- **B** and possible **B1**: hot tub drainage.
NOTE: *connection "B1" makes it possible to reduce the time required to drain the tub.*

- **C**: connection of overflow; to be made in the field, after drilling a hold in the bottom of the support base, depending on the type of installation.

The customer must make provisions for a ground drainage point of suitable dimensions and that can be inspected for any cleaning that may be required.

■ **Models with the Performance filtering unit:** a connection must be made to the drain for periodic back-washes and in order to empty the sand filter if necessary. Water and electrical connections must also be made between the spa-pak and the hot tub (see the respective installation manual).

⚠ **ATTENTION: Before preparing the drainage system for connecting the hot tub, consult the local authority regulations for the disposal of chemically treated water.**

⚠ *If* **installation is made indoors**, *it is advisable to provide a drain system under the support area of the hot tub which is connected to the main drain, connecting the main drain also to the fitting present on the base (✐* **3, det.B3***).*
Considering the large amount of water in the hot tub, this precaution is advisable should there be accidental water leakage (also see ✐ **8, det.5**).

⚠ *If* **installation is made outdoors** *it is possible to make drainage holes, on the base using a drill, to drain possible accumulation of water due to condensation.*

⚠ **Position the hot tub away from glass and/or reflective surfaces in order to avoid possible damage to its panelling.**

■ To periodically empty the hot tub you can:

- connect a pipe to the drain valve, after removing the plug and screwing in the fitting with gasket (included, ✐ **3, det. B**).
NOTE: *To open the valve, you must turn the ring nut anticlockwise and pull it, therefore if you decide to connect the hot tub permanently to the ground drainage point, we recommend you install a valve below, bypassing the valve installed in the factory.*
- connect a tube to the T-fitting, first removing the plug (✐ **3, det. B1**). In this case, it is obligatory to install a gate valve down the line. This connection is useful for reducing emptying time.

- as an alternative, bypass the valve **B** installed at the factory and connect the tube to the drain **B1** (✐ **3, det. B2**).

NOTE: *drain B1 lets you partially empty the tub. The lower part is emptied by means of the tube connected to valve B.*

■ It is possible to connect the drain and the overflow together, **however after the gate valve** (installed on the discharge tube) since the overflow must always be open.

■ You can use a garden hose to fill the hot tub.

⚠ **If the hot tub is connected, for periodic filling, to the mains system that supplies drinking water, this connection must be carried out in compliance with the EN1717 norm, using "AA", "AB" or "AD" anti-pollution protection procedures. For further information, we recommend you contact your water supply company and/or your plumber.**

⚠ **CAUTION: (IEC 60335-1) The pressure of the hydraulic system that supplies the equipment must not exceed 600 kPa (6 bar) and, in case water is supplied through solenoid valve(s) (eg. balance tank) the pressure must have a minimum value of 35 kPa (0.35 bar).**

The Unique hot tub can be installed in various ways:

- free standing on the floor or on a specifically prepared base (✐ **5**).

- **Semi-built in,** so that only the base of the hot tub is built-in and therefore the side cover panels remain free (✐ **6**). In this case, it is appropriate to prepare some removable under-frames (in marine plywood, etc.) that, besides aesthetically completing installation, allow the panels to be removed more easily. The size of the built-in space in the floor is obtained from that of the base of the hot tub (✐ **1**).

- **built-in**, with the tub edge (✐ **7 det. A**) flush with the floor.

(✐ **8**) In this case, a base support must be made under the bottom of the tub (in concrete and steel beams, (detail 1).
Access to the plumbing must be ensured and to all other electromechanical parts that are under the tub, for example by making a passage along the outer perimeter, that is wide enough (about 80 cm) to carry out all electrical and hydraulic connections and any maintenance operations (detail 2). This passage can be closed using removable under-frames (detail 3), with suitable supports (detail 4).
Drain any stagnant water (detail 5) and guarantee suitable ventilation.

⚠ **Prolonged sun exposure could damage the material of which is made the hot tub shell, due to its capacity to absorb heat (dark colours in particular). Don't leave the hot tub to sun exposure without adequate protection when not in use (cover thermal, gazebo, etc.). Any damage arising by not following these warnings are not covered by the guarantee.**

■ In any case, you will need to provide a support base that is suitable for the load of the hot tub as shown in the table of weights above.

⚠ **If the tub is installed on a mezzanine, terrace, roof or another similar structure, please seek advice from a building engineer.**

⚠ **The support base must be flat and level in order to provide uniform support for the weight of the hot tub; in addition, the base of the hot tub must rest completely on the floor. Otherwise the front panels and/or methacrylate shell could be damaged: this damage is not covered by the warranty.**
The support base must hold the hot tub load, taking into account the "Weight" tables above.

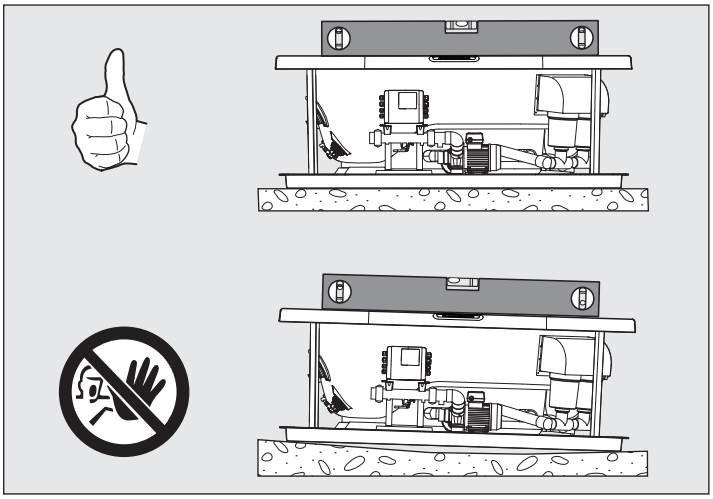

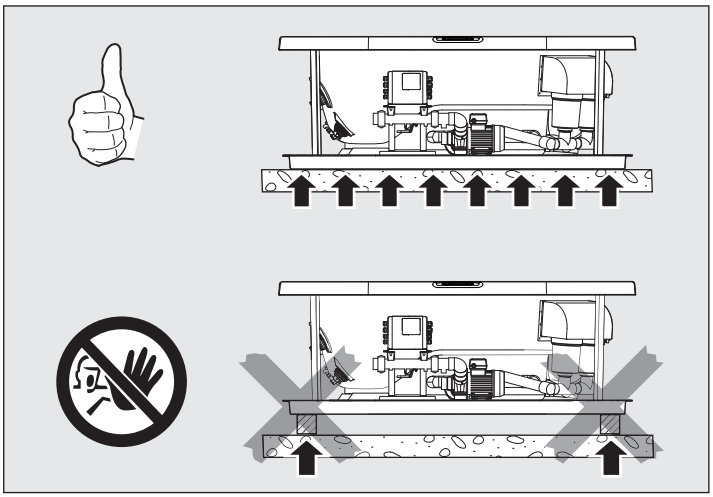

The evaporation of water in the hot tub may lead to very high levels of humidity, particularly when the ambient temperature is high. Natural or forced ventilation will help preserve the users' comfort and reduce humidity damage to the building.

Make sure any paving, furnishings, walls, etc. present in areas adjacent to the hot tub are suitable for use in the conditions mentioned above.

Jacuzzi Europe refuses all responsibility for any damage caused by excessive humidity or by overflowing water. Consult a specialist for indoor installation.

■ Concerning suitability of the electrical system and of connections, refer to the installation manual (see the chapter on electrical safety).

Electrical preparations

■ The electrical connection can be made as follows:

- single-phase line (220-240V 1~)

- three-phase line consisting of two phase conductors + neutral conductor (380-415V 2N~)

■ **The rated power supply voltage of the equipment is always 220-240V.**

■ **The equipment can also be installed in Countries where the 220-240V voltage is supplied by a two-phase system. For the connection please refer to the instruction manual.**

■ The installer must in any case use properly protected cables with a suitable cross-section ***(220-240 V~: min. 4 mm² ; 380/415 V~: min. 2,5 mm²)***, with characteristics not inferior to type H 05 VV-F.

Note: The cross-sections of the wires must take account not only the systems absorption but also the cable path and the distances, the chosen protection systems and the specific regulations for fixed electrical systems in force in the country where the hot tub is installed.
The junction box terminal board is designed for cables with sections up to 6 mm².

■ To ensure the degree of protection against splashes of water as required by standards, and to make connection to the electrical mains easier, the electronic box is equipped with a cable clamp M25 x1.5 mm.
NOTE: *in models with an audio system, the connection of the power cable from the building is made on the junction box.*

■ The installer must comply with the above regulations, and also use watertight connectors at connection points. **He must also guarantee compliance with the specific current standards for systems in the country in which the hot tub is installed.**
It is mandatory to comply with this instruction. Any other procedure is prohibited.

Electrical safety

The Jacuzzi® spas are safe products, manufactured in compliance with standards **EN 60335-2-60, EN 61000-3-2, EN 61000-3-3, EN 55014-1, EN 55014-2** and tested during production to ensure user safety.

■ Installation must be carried out by qualified and authorized personnel, in compliance with current national provisions.

It is the responsibility of the installer to select materials based on their intended use, to carry out work properly, to check the condition of the system that the unit will be connected to and that it ensures safety of use also concerning maintenance work and the possibility to examine the system.

■ The Jacuzzi® spas are class **"1"** appliances and therefore they must be permanently connected, **without any intermediate connections**, to the electrical system and to the protection system (earth system).

The electrical system of the building must be pro-

vided with a 0.03A differential switch and with an efficient protection (earth) circuit.
Check for proper operation of the differential switch by pressing the TEST button, which should trip.

⚠ **Parts incorporating electrical components, except for remote control devices, must be located or fixed so that they cannot fall into the bath.**
Parts containing live parts must be inaccessible to a person in the bath.

■ For electrical connections, the installation of a multiple-pole section switch is compulsory (✐ **4**). It must be positioned in a place that complies with safety regulations and, in any case, which cannot be reached by those using the hot tub.
It is mandatory to comply with this instruction. Any other procedure is prohibited.

⚠ **If the building's electrical system is not able to guarantee a stabile power supply, it is recommended to install a voltage stabiliser that suitably dimensioned for the required power upstream of the equipment.**

■ For connection to the supply network, we recommend installing an isolating multi-pole switch, which will ensure complete disconnection in the event of a category III overvoltage; these devices must be placed in an area that complies with the safety regulations.

■ The installation of electrical devices and equipment (sockets, switches, etc.) near the hot tub must be in compliance with legal standards and regulations in the country where the hot tub is installed.

■ For the equipotential connection as required by specific national standards, the installer must use the terminal provided (standard **EN 60335.2.60**) under the electronic box (✐ **4**), and marked with the symbol ⏚. In particular, an equipotential condition must be established for all metallic masses surrounding the hot tub, for example water and gas pipes, metallic platforms, and so on.

■ The appliance comes equipped with an LED lighting system, in compliance with Regulation **EN 62471:2009**.

⚠ **CAUTION! Before carrying out any maintenance operation, disconnect the appliance from the power supply line.**